ジュニア1部女子

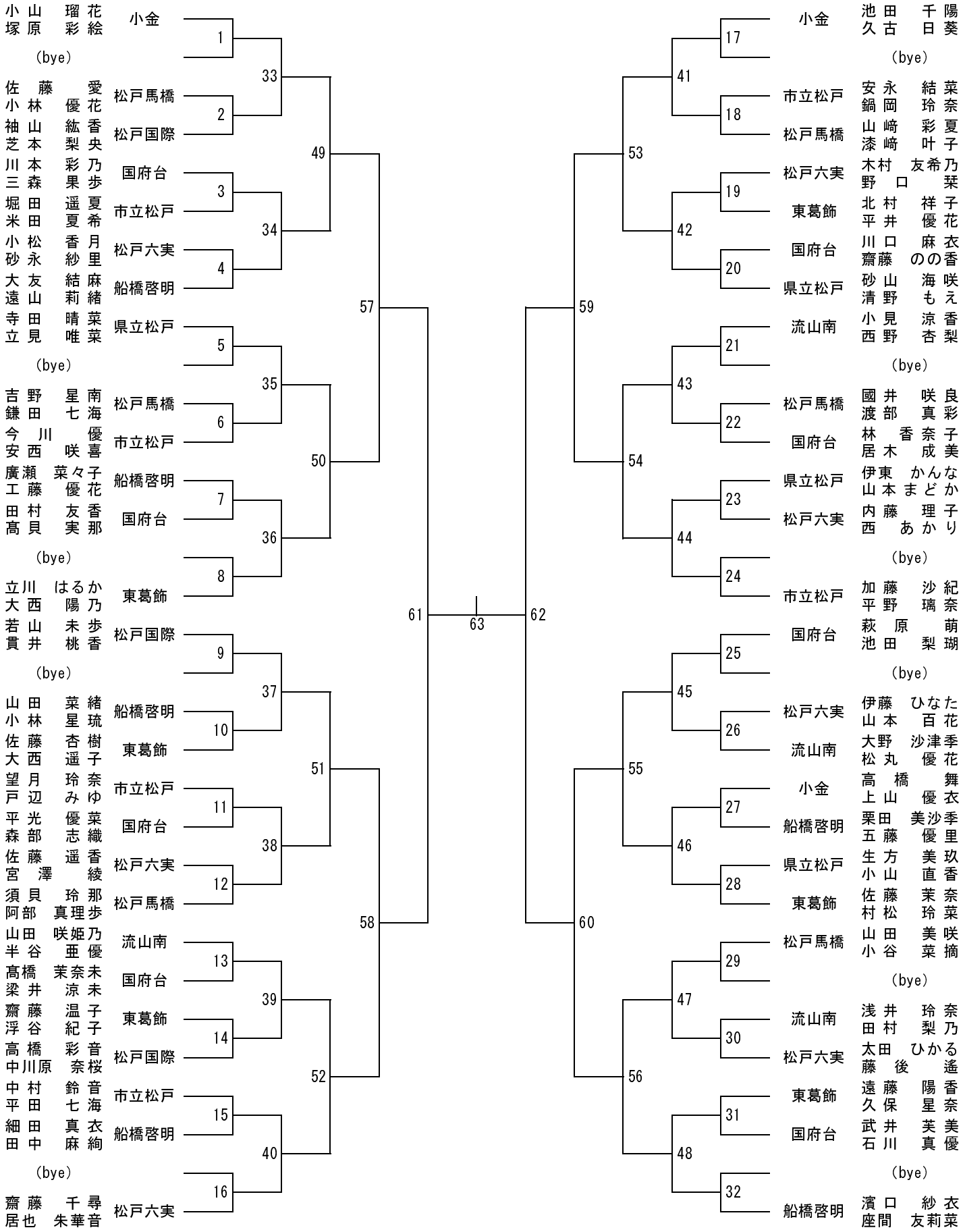
小山 瑠花 塚原 彩絵 小金
(bye)
佐藤 愛 小林 優花 松戸馬橋
袖山 紘香 芝本 梨央 松戸国際
川本 彩乃 三森 果歩 国府台
堀田 遥夏 米田 夏希 市立松戸
小松 香月 砂永 紗里 松戸六実
大友 結麻 遠山 莉緒 船橋啓明
寺田 晴菜 立見 唯菜 県立松戸
(bye)
吉野 星南 鎌田 七海 松戸馬橋
今川 優 安西 咲喜 市立松戸
廣瀬 菜々子 工藤 優花 船橋啓明
田村 友香 髙貝 実那 国府台
(bye)
立川 はるか 大西 陽乃 東葛飾
若山 未歩 貫井 桃香 松戸国際
(bye)
山田 菜緒 小林 星琉 船橋啓明
佐藤 杏樹 大西 遥子 東葛飾
望月 玲奈 戸辺 みゆ 市立松戸
平光 優菜 森部 志織 国府台
佐藤 遥香 宮澤 綾 松戸六実
須貝 玲那 阿部 真理歩 松戸馬橋
山田 咲姫乃 半谷 亜優 流山南
髙橋 茉奈未 梁井 涼未 国府台
齋藤 温子 浮谷 紀子 東葛飾
高橋 彩音 中川原 奈桜 松戸国際
中村 鈴音 平田 七海 市立松戸
細田 真衣 田中 麻絢 船橋啓明
(bye)
齋藤 千尋 居也 朱華音 松戸六実
1 2 3 4 5 6 7 8 9 10 11 12 13 14 15 16
33 34 35 36 37 38 39 40
49 50 51 52
57 58
61 63 62
59 60
53 54 55 56
41 42 43 44 45 46 47 48
小金 池田 千陽 久古 日葵
(bye)
市立松戸 安永 結菜 鍋岡 玲奈
松戸馬橋 山﨑 彩夏 漆﨑 叶子
松戸六実 木村 友希乃 野口 栞
東葛飾 北村 祥子 平井 優花
国府台 川口 麻衣 齋藤 のの香
県立松戸 砂山 海咲 清野 もえ
流山南 小見 涼香 西野 杏梨
(bye)
松戸馬橋 國井 咲良 渡部 真彩
国府台 林 香奈子 居木 成美
県立松戸 伊東 かんな 山本 まどか
松戸六実 内藤 理子 西 あかり
(bye)
市立松戸 加藤 沙紀 平野 璃奈
国府台 萩原 萌 池田 梨瑚
(bye)
松戸六実 伊藤 ひなた 山本 百花
流山南 大野 沙津季 松丸 優花
小金 高橋 舞 上山 優衣
船橋啓明 栗田 美沙季 五藤 優里
県立松戸 生方 美玖 小山 直香
東葛飾 佐藤 茉奈 村松 玲菜
松戸馬橋 山田 美咲 小谷 菜摘
(bye)
流山南 浅井 玲奈 田村 梨乃
松戸六実 太田 ひかる 藤後 遙
東葛飾 遠藤 陽香 久保 星奈
国府台 武井 芙美 石川 真優
(bye)
船橋啓明 濱口 紗衣 座間 友莉菜
17 18 19 20 21 22 23 24 25 26 27 28 29 30 31 32