ジュニア1部男子

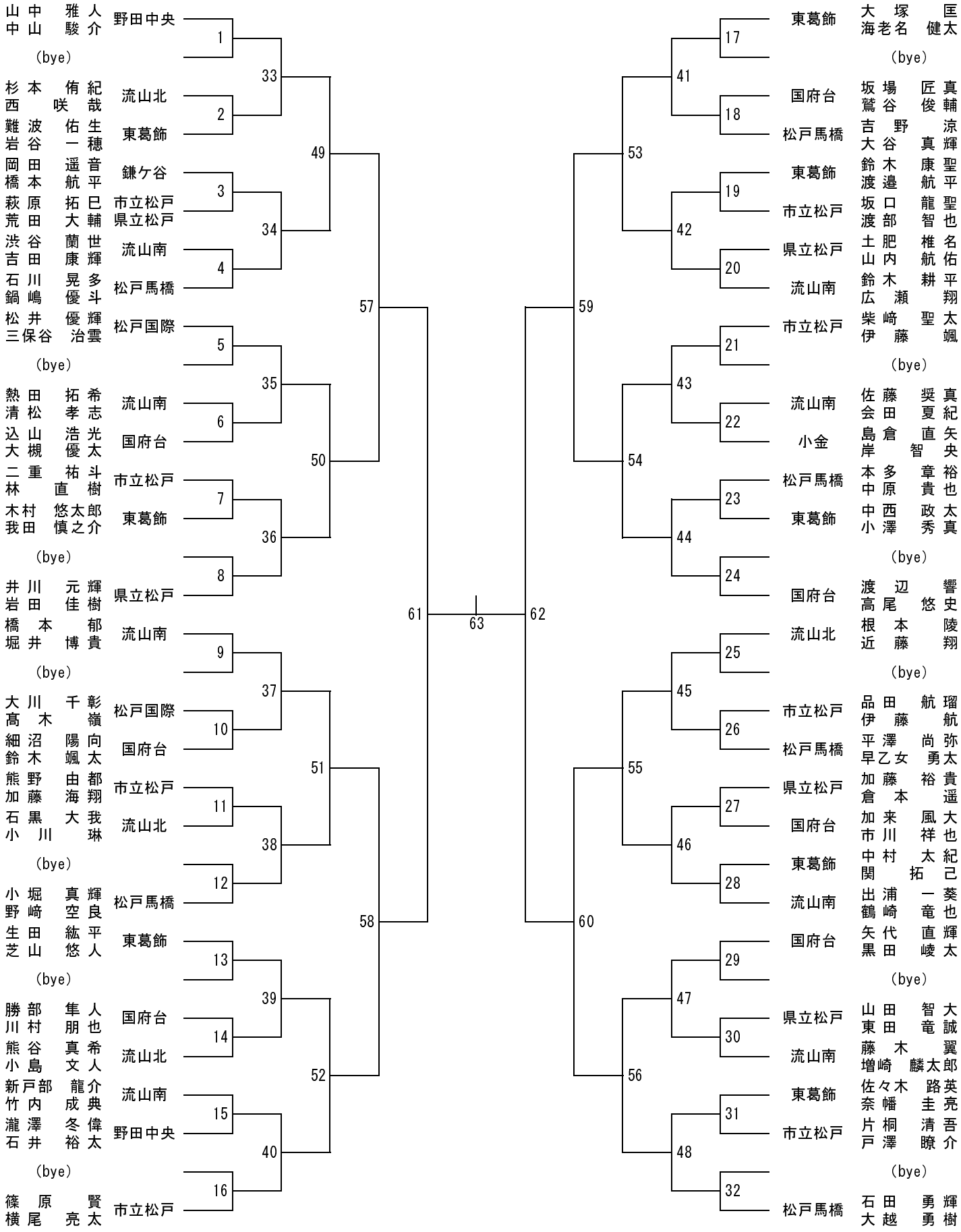
山中 雅人 / 中山 駿介 野田中央 1
(bye)
杉本 侑紀 / 西 咲哉 流山北 2
難波 佑生 / 岩谷 一穂 東葛飾
岡田 遥音 / 橋本 航平 鎌ケ谷 3
萩原 拓巳 / 荒田 大輔 市立松戸 / 県立松戸
渋谷 蘭世 / 吉田 康輝 流山南 4
石川 晃多 / 鍋嶋 優斗 松戸馬橋
松井 優輝 / 三保谷 治雲 松戸国際 5
(bye)
熱田 拓希 / 清松 孝志 流山南 6
込山 浩光 / 大槻 優太 国府台
二重 祐斗 / 林 直樹 市立松戸 7
木村 悠太郎 / 我田 慎之介 東葛飾
(bye)
井川 元輝 / 岩田 佳樹 県立松戸 8
橋本 郁 / 堀井 博貴 流山南 9
(bye)
大川 千彰 / 髙木 嶺 松戸国際 10
細沼 陽向 / 鈴木 颯太 国府台
熊野 由都 / 加藤 海翔 市立松戸 11
石黒 大我 / 小川 琳 流山北
(bye)
小堀 真輝 / 野崎 空良 松戸馬橋 12
生田 紘平 / 芝山 悠人 東葛飾
(bye)
勝部 隼人 / 川村 朋也 国府台 14
熊谷 真希 / 小島 文人 流山北
新戸部 龍介 / 竹内 成典 流山南 15
瀧澤 冬偉 / 石井 裕太 野田中央
(bye)
篠原 賢 / 横尾 亮太 市立松戸 16
33 34 35 36 37 38 39 40
49 50 51 52
57 58
61 63 62
59 60
53 54 55 56
41 42 43 44 45 46 47 48
東葛飾 大塚 匡 / 海老名 健太 17
(bye)
国府台 坂場 匠真 / 鷲谷 俊輔 18
松戸馬橋 吉野 涼 / 大谷 真輝
東葛飾 鈴木 康聖 / 渡邉 航平 19
市立松戸 坂口 龍聖 / 渡部 智也
県立松戸 土肥 椎名 / 山内 航佑 20
流山南 鈴木 耕平 / 広瀬 翔
市立松戸 柴崎 聖太 / 伊藤 颯 21
(bye)
流山南 佐藤 奨真 / 会田 夏紀 22
小金 島倉 直矢 / 岸 智央
松戸馬橋 本多 章裕 / 中原 貴也 23
東葛飾 中西 政太 / 小澤 秀真
(bye)
国府台 渡辺 響 / 高尾 悠史 24
流山北 根本 陵 / 近藤 翔 25
(bye)
市立松戸 品田 航瑠 / 伊藤 航 26
松戸馬橋 平澤 尚弥 / 早乙女 勇太
県立松戸 加藤 裕貴 / 倉本 遥 27
国府台 加来 風大 / 市川 祥也
東葛飾 中村 太紀 / 関 拓己 28
流山南 出浦 一葵 / 鶴崎 竜也
国府台 矢代 直輝 / 黒田 崚太 29
(bye)
県立松戸 山田 智大 / 東田 竜誠 30
流山南 藤木 翼 / 増崎 麟太郎
東葛飾 佐々木 路英 / 奈幡 圭亮 31
市立松戸 片桐 清吾 / 戸澤 瞭介
(bye)
松戸馬橋 石田 勇輝 / 大越 勇樹 32